MANUAL OF THE FUTURE > BONGIO INNOVATION DESIGN > WWW.BONGIO.COM

SWITCH2O

miscelatore professionale,
per le migliori cucine.

professional mixer
for the best kitchens.

100 % Made in Italy

A REVOLUTION MADE BY INTUITION
AND PASSION.

PRODUCT DESIGN, PRODUCT MANUFACTURING
AND QUALITY ASSURANCE.

bongio

AUTHENTIC ITALIAN CREATIVITY since 1936

bongio
SWITCH2O
design by Federico Rossi

Ci sono progetti che hanno il coraggio di rompere con il passato, di prendere strade nuove, di rinunciare allo scontato per affrontare l'innovazione, pur mantenendo qualità e funzionalità estrema.

There are projects that have courage to break with the past, taking new roads, turning down the ordinary facing the innovation, while maintaining quality and functionality.

MISCELATORE **SWITCH2O**: MACCHINA PERFETTA PER LA TUA CUCINA.

SWITCH2O KITCHEN MIXER: PERFECT MACHINE FOR YOUR KITCHEN.
design by Federico Rossi

LIST OF BENEFITS

Personalizza il tuo **SWITCH2O**
due finiture disponibili, nero opaco e silver.

LIST OF BENEFITS

Customize your SWITCH2O
two finishing, matt black and silver.

LIST OF BENEFITS

Grande estensione in **altezza**, da 15 a 40 cm.
Great **height** extension, from 15 to 40 cms

ON+ LIST OF BENEFITS

Grande **estensione**, porti l'acqua dove serve.

LIST OF BENEFITS

Great **extention**, move the water wherever you need.

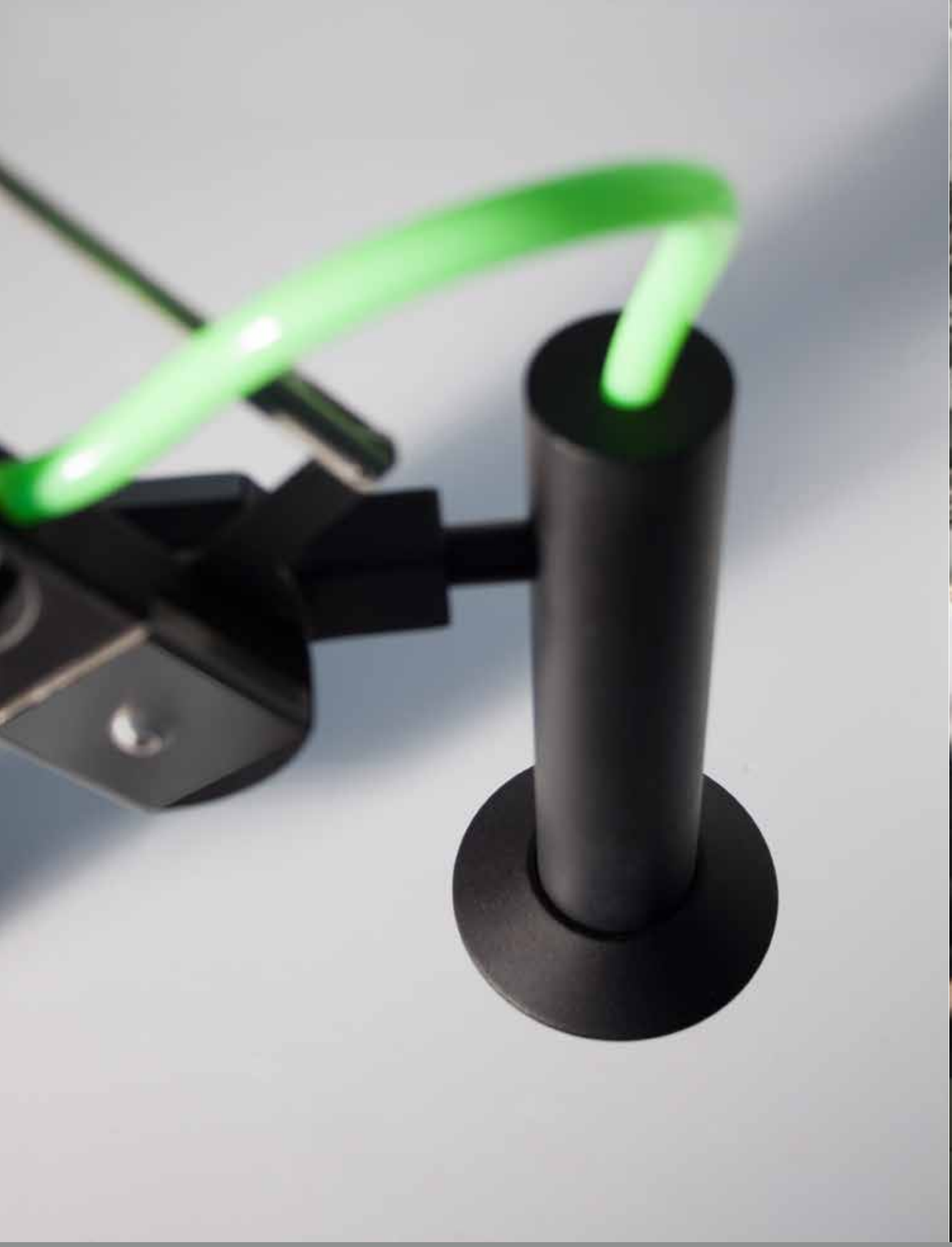

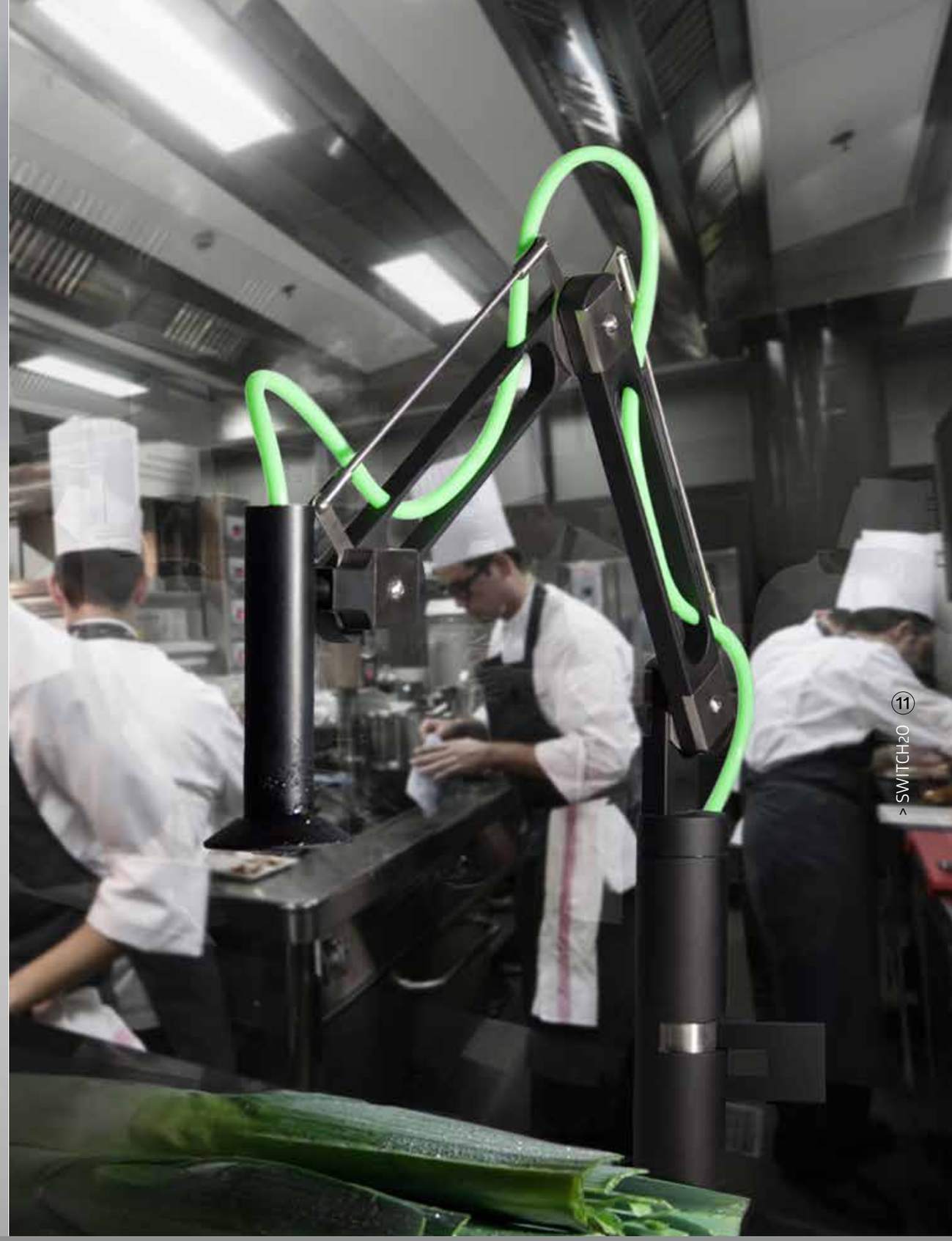

ON+

LIST OF BENEFITS

Ottima funzionalità ed ergonomia,
per soddisfare i professionisti più esigenti.

LIST OF BENEFITS

Excellent functionality and ergonomy,
to meet the most professional requirements.

Erogatore con luce LED
alimentata con dinamo
(non occore connessione elettrica)
l'acqua erogata cambia colore (dal blu al rosso)
in funzione della temperatura.

Handshower with LED
with dynamo working without
any battery and /or power connection.
The color of the water changes
(From blue to red) according to
the temperature of the water itself.

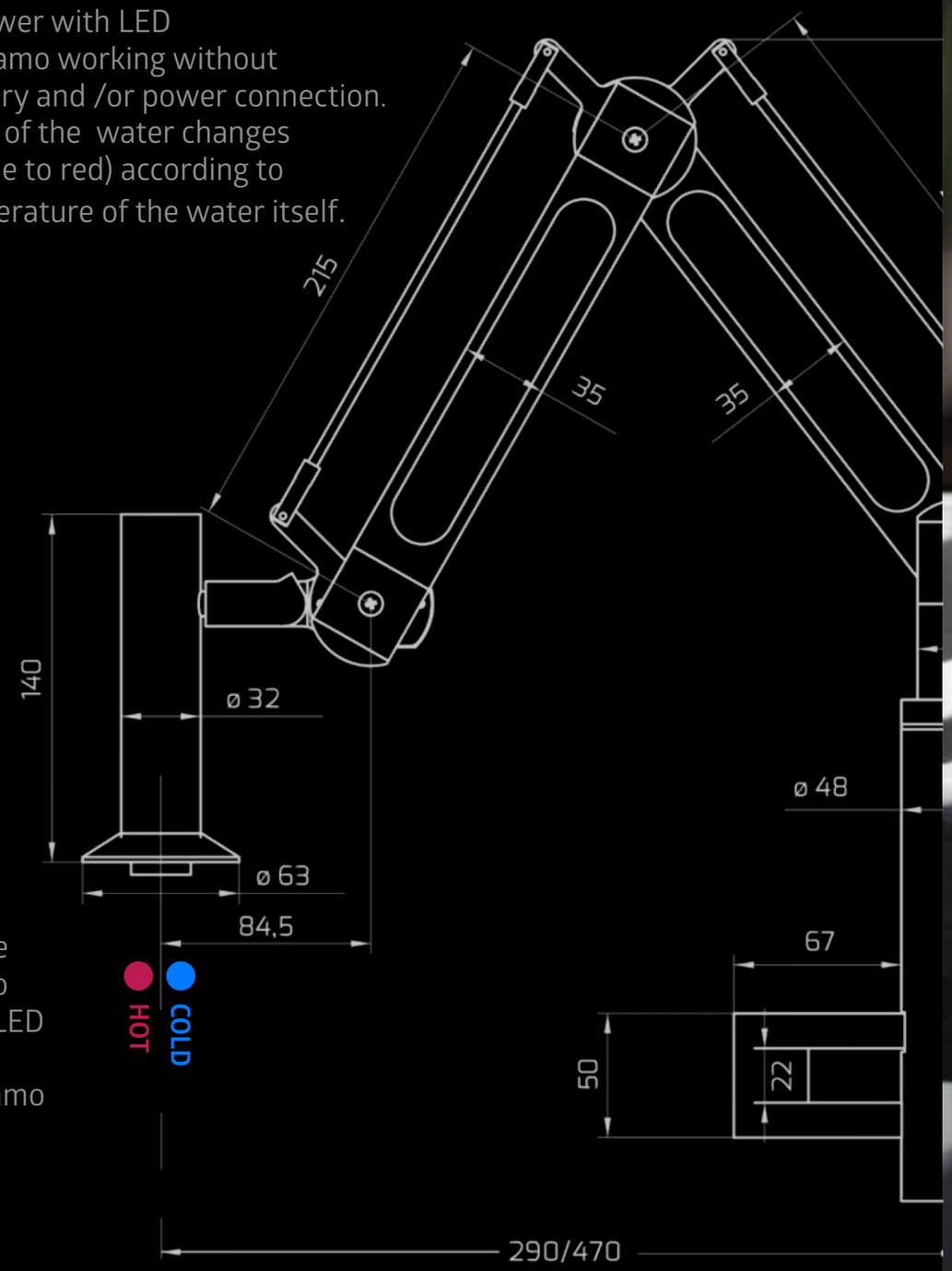

ON+

Erogatore
cromatico
con luce LED

LED dynamo
system

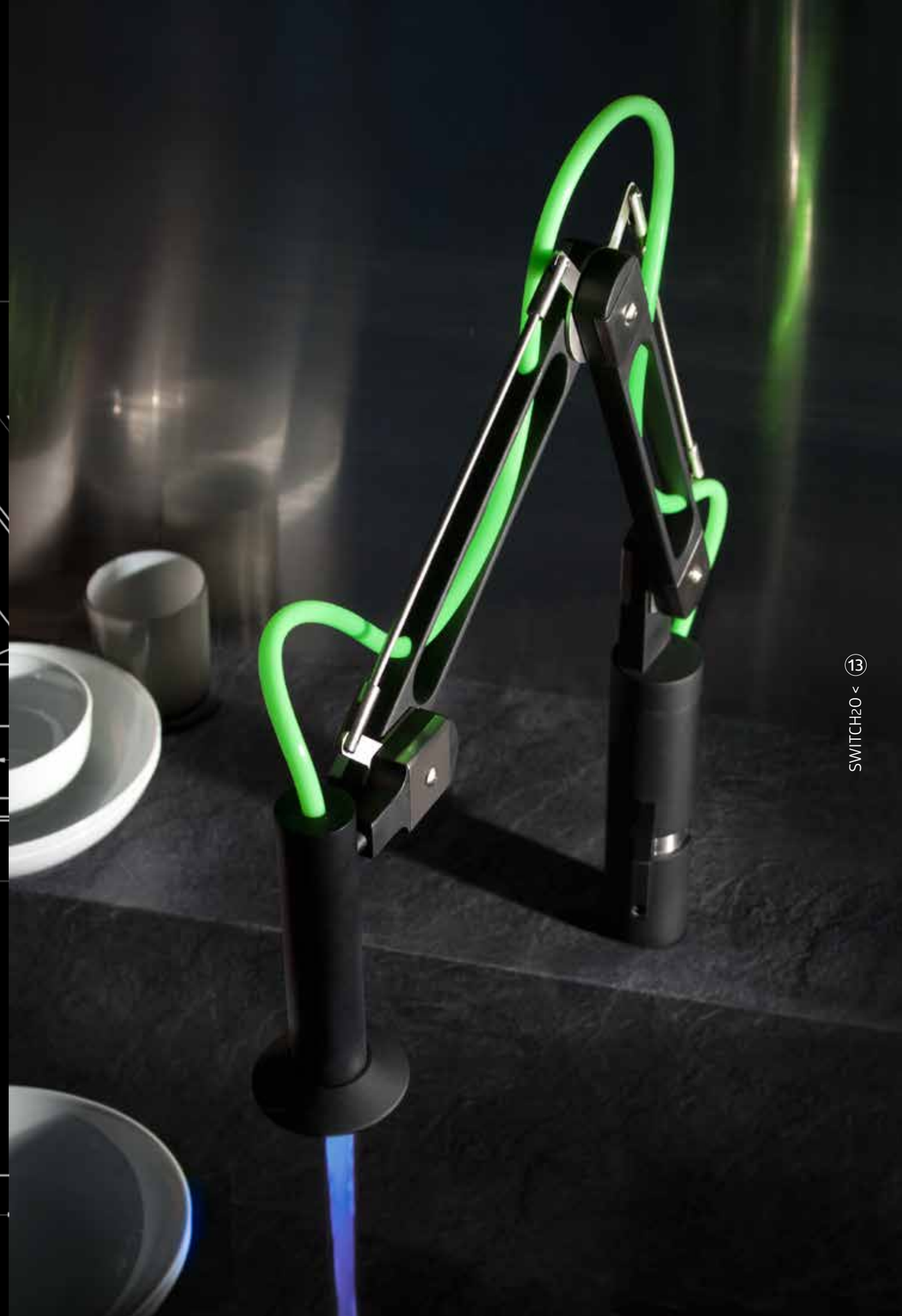

ON + LIST OF BENEFITS

LUCE LED DINAMO :
Senza connessione alla rete elettrica,
si attiva con il passaggio dell'acqua.

LED DYNAMO SYSTEM:
Working without any battery
and /or power connection,
It works with the passage of water.

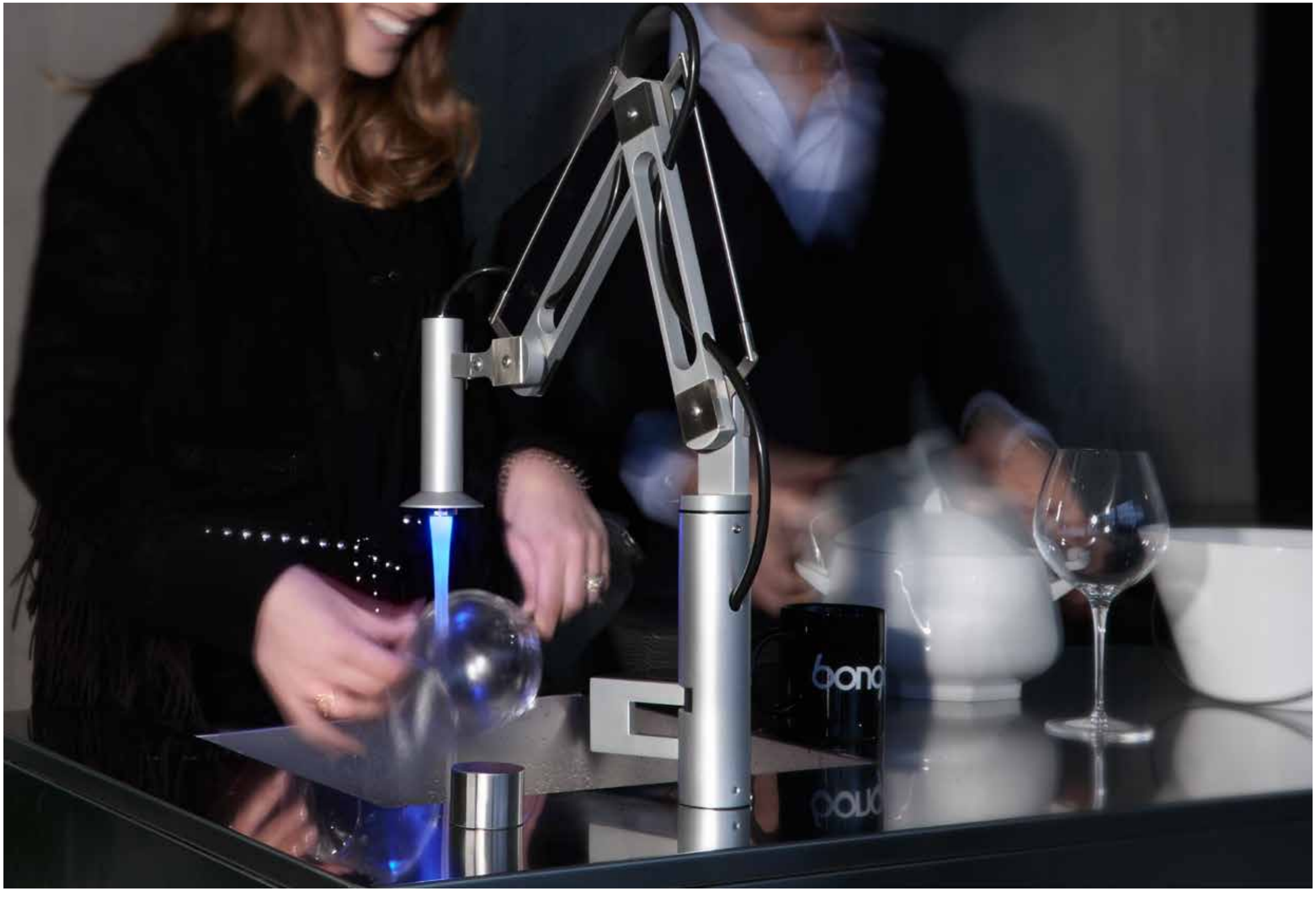

ON + LIST OF BENEFITS

Doccetta orientabile con luce LED integrata su braccio estensibile. Libera di muoversi sul suo asse sia verticale che orizzontale

The handshower with LED light system , is free to move in vertical or horizontal position.

180°

DI ROTAZIONE, SUL SUO ASSE VERTICALE.
ROTATION ON ITS VERTICAL AXIS

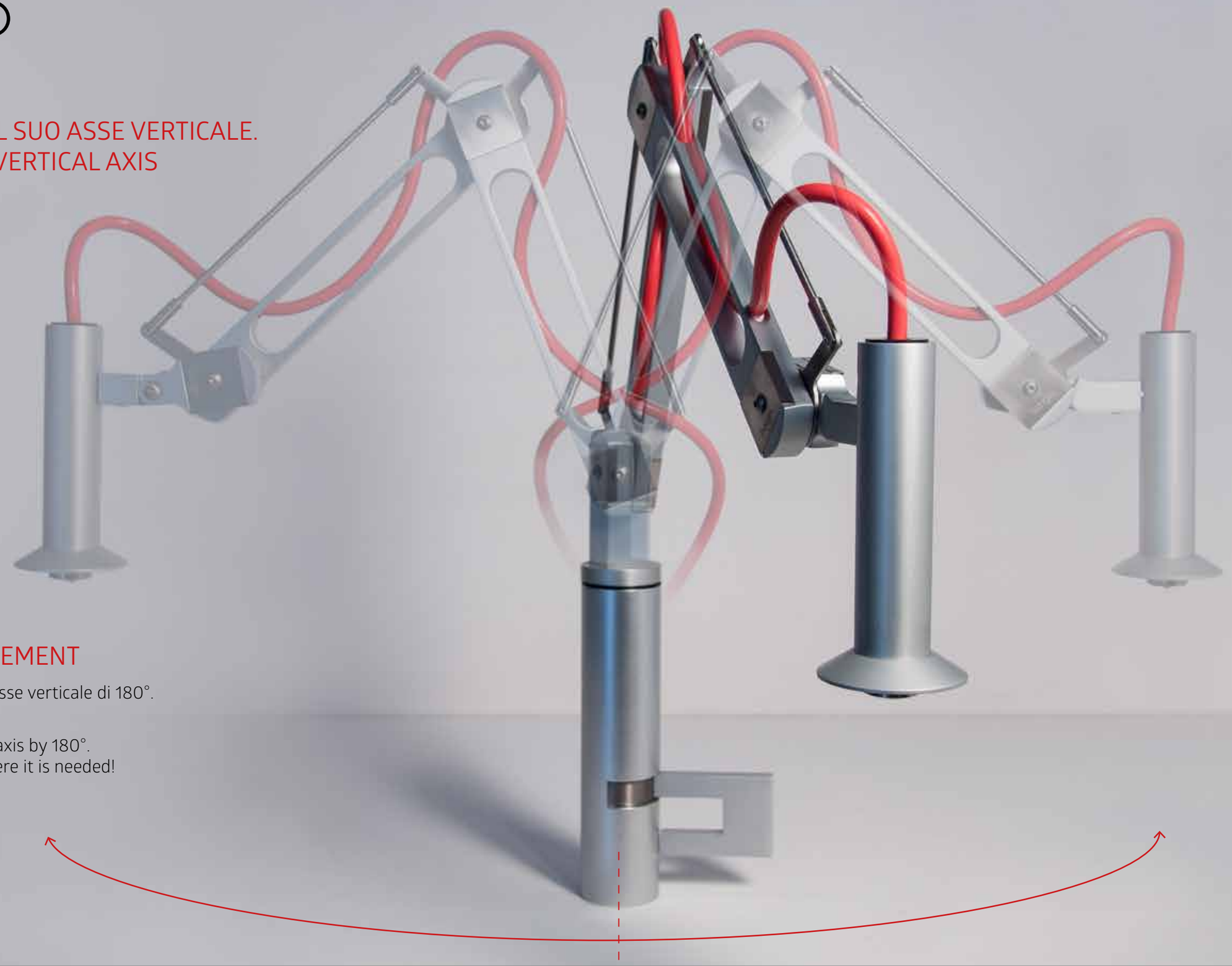

FREEDOM OF MOVEMENT

SWITCH2O ruota sul suo asse verticale di 180°.
Porti l'acqua dove serve!

SWITCH2O rotates on his axis by 180°.
It brings you the water where it is needed!

ON+

LIST OF BENEFITS

Usalo con libertà , SWITCH2O segue i tuoi movimenti.
Cucinare non è mai stato così facile!!

LIST OF BENEFITS

Use it with Freedom becouse SWITCH2O follows your Movements.
Cooking has never been easier!

Doccetta orientabile
Movimento libero sia in verticale che in orizzontale.

Free movement in both vertical and horizzontal position.

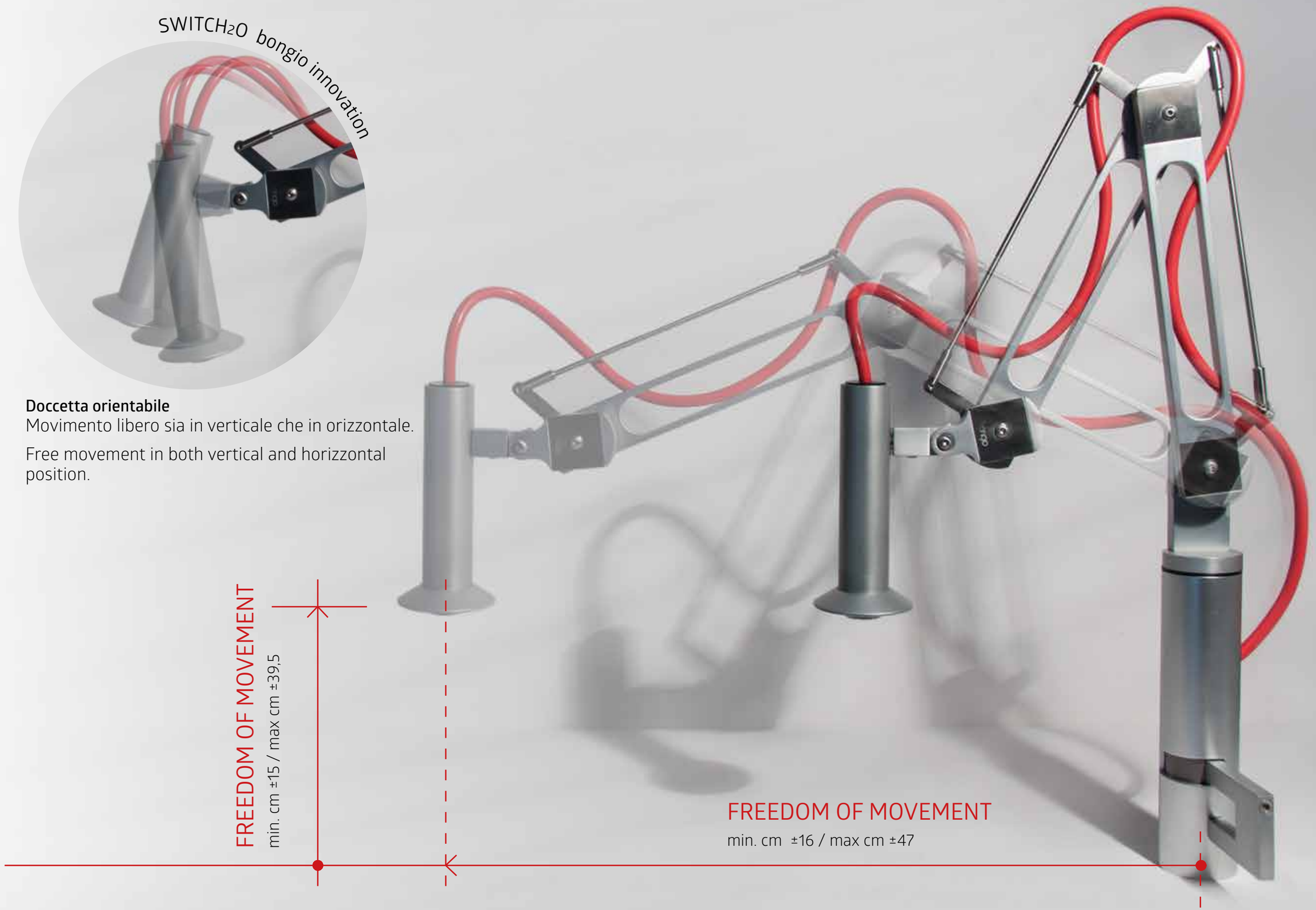

ON+

LIST OF BENEFITS

Progettazione, tecnica e grande esperienza per poter calibrare ogni suo singolo movimento. Garantito nel tempo.

LIST OF BENEFITS

Design, technique and great experience to be able to calibrate every single movement. Guaranteed over time.

nero opaco/verde - matt black/green

silver/verde - silver/green

nero opaco/rosso - matt black/red

silver/rosso - silver/red

nero opaco/nero - matt black/black

silver/nero - silver/black

FINITURE DISPONIBILI
AVAILABLE FINISHING

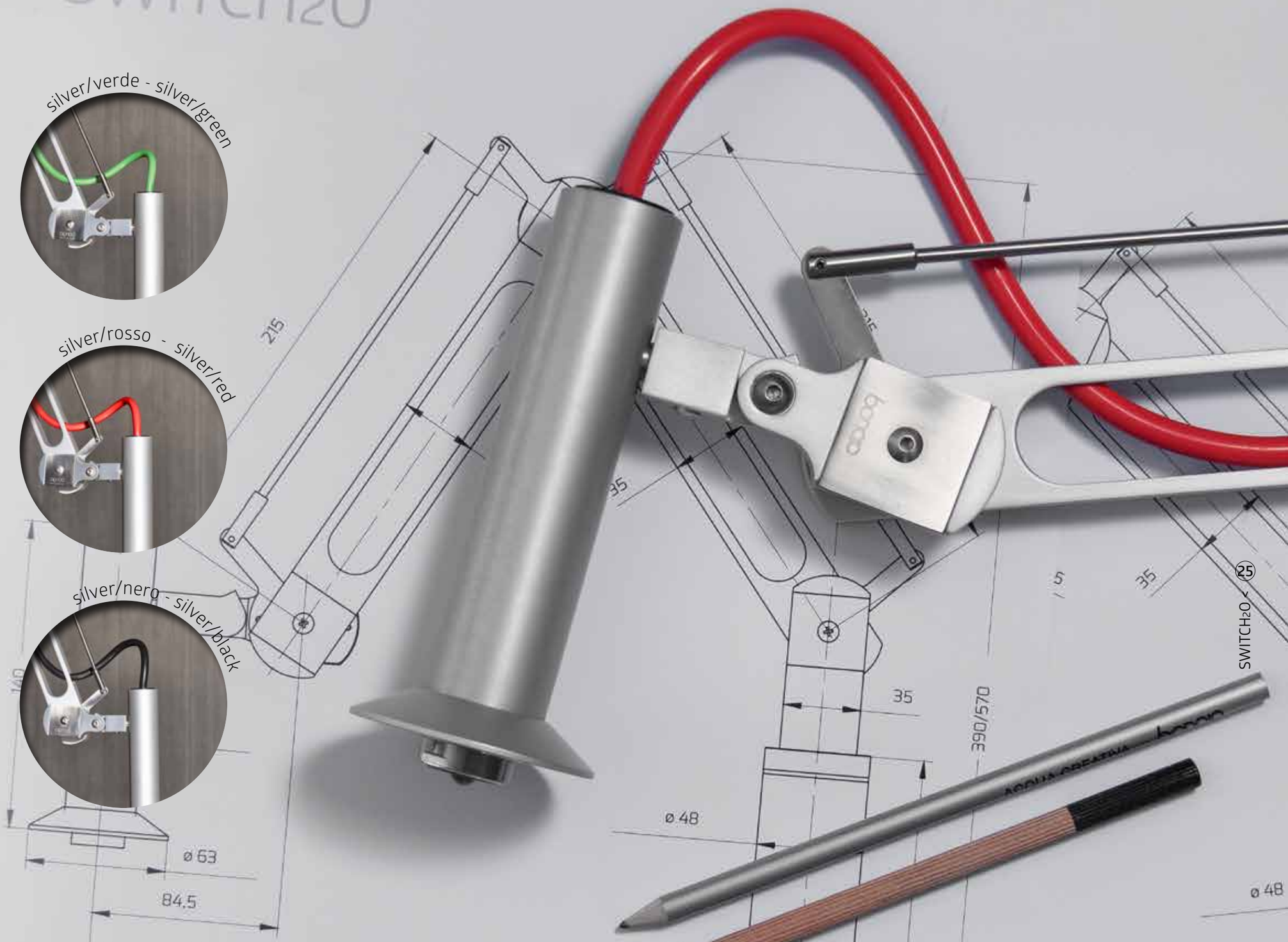

MANUAL OF THE FUTURE

bongio

AUTHENTIC ITALIAN CREATIVITY since 1936

Cod. SW580.....

Miscelatore lavello con doccetta orientabile ad estensione, monogetto, acqua con luce dinamo.
kitchen mixer with adjustable and extensible handshower arm, single-jet and dynamo light.

Finiture - Finishing

● ●	**SW580 NEME**	nero opaco/verde - matt black/green
● ●	**SW580 NENE**	nero opaco/nero - matt black/black
● ●	**SW580 NERS**	nero opaco/rosso - matt black/red
● ●	**SW580 SIME**	silver/verde - silver/green
● ●	**SW580 SINE**	silver/nero - silver/black
● ●	**SW580 SIRS**	silver/rosso - silver/red

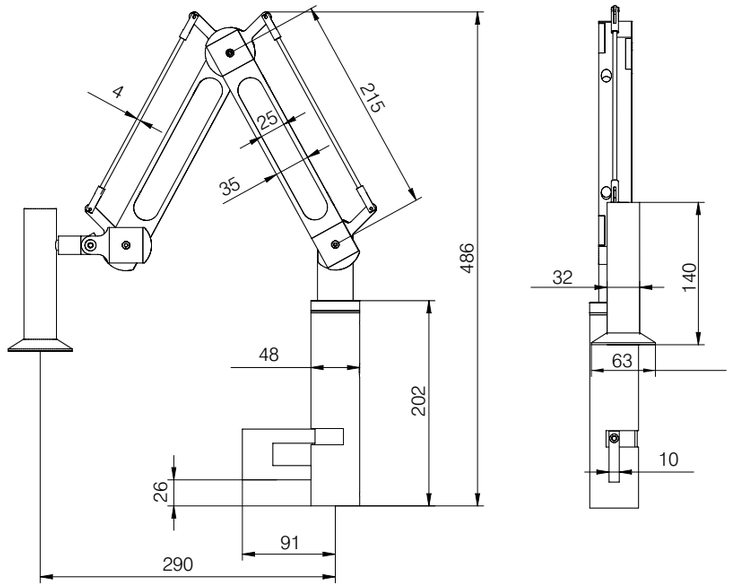

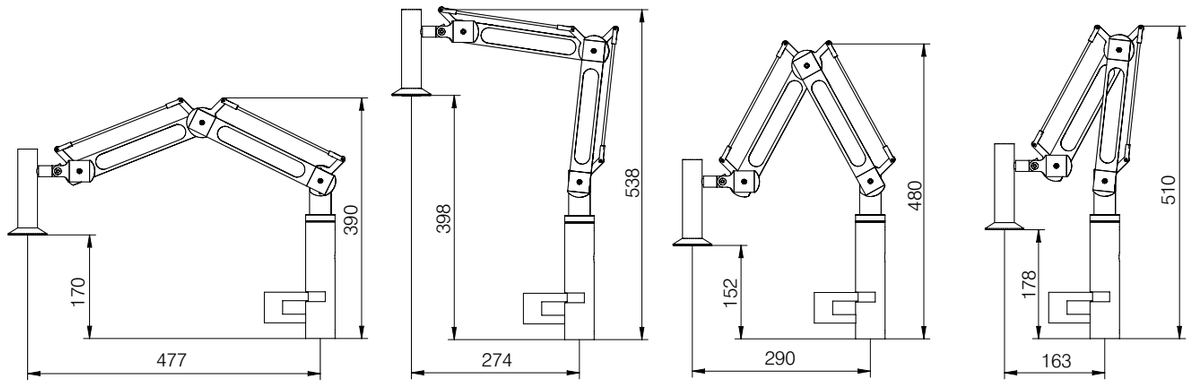

TECHNICAL INFO

Condizioni generali di vendita

Le presenti condizioni generali disciplinano tutti gli attuali e futuri contratti fra le parti, salvo eventuali deroghe concordate per iscritto. Eventuali condizioni generali del compratore non troveranno applicazione nei rapporti futuri tra le parti se non espressamente accettate per iscritto dalla Mario Bongio srl.

1. Formazione del contratto

L'invio da parte del compratore di un ordine al venditore comporta l'applicazione al contratto di vendita delle presenti condizioni generali. Il venditore si riserva il diritto di accettare o rifiutare l'ordine ricevuto. Le offerte fatte da agenti, rappresentanti ed ausiliari del commercio del venditore non sono per lui impegnative fino a quando non siano confermate dal venditore stesso.

2. Prezzi

I prezzi indicati nel listino sono indicati in euro e ad essi deve essere applicata l' i.v.a. secondo l'aliquota in vigore al momento della fatturazione.

Il venditore si riserva di modificare i prezzi, o variare il listino prezzi senza alcun preavviso.

3. Resa della merce

Salvo patto contrario, la fornitura dei prodotti si intende Franco Fabbrica del venditore: trasporto ed assicurazione sono pertanto a carico del compratore e ciò anche quando sia convenuto che la spedizione o parte di essa venga curata dal venditore, nel qual caso quest'ultimo agirà come mandatario del compratore, essendo inteso che il trasporto verrà effettuato a rischio del compratore.

I rischi relativi alla fornitura passano al compratore al momento in cui i prodotti lasciano lo stabilimento del venditore.

4. Termini di consegna

I termini di consegna indicati sulle conferme d'ordine non sono tassativi e, in nessun caso, possono giustificare ritardi nei pagamenti o dare luogo a risarcimento di danni.

E' esclusa qualsiasi responsabilità del venditore per danni derivanti da anticipata, ritardata o mancata consegna, totale o parziale.

Il compratore è sempre tenuto a prendere in consegna i prodotti, anche in caso di consegne parziali e quando i prodotti vengano consegnati prima o successivamente alla data di consegna stabilita. Il termine di consegna verrà prorogato di un periodo pari a quello della durata dell'impedimento al verificarsi di cause di forza maggiore. In nessun caso, a causa del verificarsi di tali circostanze, il compratore potrà esigere compensi o indennizzi di qualsiasi natura.

5. Garanzia

Il venditore garantisce la conformità dei prodotti forniti; con il termine di conformità dei prodotti si intende che essi corrispondono per qualità, quantità e tipo a quanto stabilito nel contratto e che sono esenti da vizi che potrebbero renderli non idonei all'uso cui sono destinati. La garanzia per vizi è limitata ai soli difetti dei prodotti conseguenti a difetti di progettazione, di materiale o di costruzione riconducibili al venditore, e non si applica nel caso in cui il compratore non abbia effettuato una corretta conservazione dei prodotti e li abbia modificati senza il consenso del venditore. Il venditore non risponde dei difetti di conformità dei prodotti dovuti all'usura normale di quelle parti che, per loro natura sono soggette a usura rapida e continua. Per ogni altra precisazione si rimanda al libretto di garanzia presente nei nostri articoli.

6. Reclami

Il compratore è tenuto a verificare la conformità dei prodotti e l'assenza di vizi. I reclami relativi a non conformità dei prodotti forniti dovranno essere effettuati,a pena di decadenza, entro e non oltre otto giorni dal ricevimento della merce a destino. I vizi, difetti o non conformità occulti devono essere denunciati immediatamente alla loro scoperta e comunque, a pena di decadenza, entro e non oltre i tre mesi dalla data di consegna. Tutti i reclami devono essere effettuati mediante lettera raccomandata indirizzata al venditore e devono indicare dettagliatamente i vizi e le non conformità contestate. In caso di reclamo effettuato nei termini e nei modi sopra indicati la merce dovra' essere tenuta integralmente a disposizione della venditrice per i controlli che la stessa riterra' opportuni.

7. Rimedi

In caso di prodotti non conformi, e dopo aver ricevuto un rapporto dettagliato dal compratore, il venditore potrà, a sua insindacabile scelta:

a) fornire gratuitamente Franco Fabbrica al compratore prodotti dello stesso genere e quantità di quelli risultanti difettosi o non conformi a quanto pattuito, dopo averne ottenuto la resa per la verifica. L'eventuale sostituzione effettuata prontamente dal venditore non può essere ritenuta un implicito riconoscimento dei vizi contestati. Qualora il venditore, in sede di verifica, non riconosca viziati i prodotti, provvederà alla fatturazione di quelli inviati in sostituzione; oppure

b) emettere una nota di accredito a favore del compratore per un importo corrispondente al valore dei prodotti difettosi.

In entrambi i casi il venditore ha diritto alla restituzione dei prodotti difettosi, che diventano di sua proprietà.

8. Limitazione di responsabilità del venditore

Salvo dolo o colpa grave del venditore l'eventuale risarcimento di qualsiasi danno al compratore non potrà comunque superare il prezzo di fattura dei prodotti contestati.

9. Resi

I resi di merce da parte dei committenti dovranno sempre comunque essere autorizzati per iscritto dalla nostra sede. I resi preventivamente autorizzati devono giungere alla fornitrice franco magazzino di San Maurizio d'Opaglio in buon ordine e negli imballaggi originali. L'accredito per le merci rese sarà stilato ad avvenuta presa in carico del nostro magazzino e controllo. Danni ai prodotti ed agli imballaggi saranno defalcati dall'accredito.

10. Pagamento

I pagamenti ed ogni altra somma dovuta a qualsiasi titolo al venditore si intendono netti al suo domicilio. I pagamenti dovranno essere effettuati nei termini stabiliti anche in caso di ritardo nella consegna oppure di perdita totale / parziale della merce non imputabile al venditore. Qualsiasi ritardo o irregolarità nel pagamento da al venditore il diritto di sospendere le forniture o di risolvere contratti in corso, anche non relativi ai pagamenti in questione, nonché il diritto al risarcimento degli eventuali danni. Il venditore ha altresì il diritto a decorrere dalla scadenza del pagamento, agli interessi moratori nella misura stabilita in Italia dall'art. 5 del Decreto Legislativo 9 ottobre 2002 n. 231. Il ritardo nei pagamenti dà altresì al venditore il diritto di escludere la garanzia per tutto il periodo durante il quale il ritardo perdura. Il cliente non ha diritto di effettuare trattenute a compensazione sui pagamenti anche in caso siano in essere contestazioni.

11. Riserva di proprietà

I prodotti consegnati restano di proprietà del venditore sino al momento del completo pagamento del prezzo.

12. Legge applicabile e foro competente

Tutti i contratti disciplinati dalle presenti condizioni generali sono regolati dalla legge italiana.

Per ogni controversia relativa o comunque collegata a contratti cui si applicano le presenti condizioni generali e' escusivamente competente il foro del tribunale di Novara.

13. Importo minimo ordini

Per ordini inferiori ad € 250,00 viene richiesto un contributo spese amministrative di € 20,00 ed un contributo spese di trasporto di € 20,00. Il minimo valore d'ordine per porto franco è pari ad € 600,00.

14. Cataloghi cartacei e digitali

Le illustrazioni del catalogo sono una rappresentazione di ogni articolo ma non costituiscono impegno di fedele esecuzione. In particolare, l'indicazione delle tonalita' di colore relative alla campionatura fatta visionare su cataloghi cartacei e/o elettronici deve considerarsi puramente indicativa e, quindi, eventuali differenze cromatiche non possono essere denunciate come vizio in quanto non modificative delle qualita' essenziali del prodotto. L'azienda si riserva il diritto di effettuare modifiche sia tecniche che estetiche senza preavviso, come pure procedere alla eliminazione di singoli articoli o di serie complete.

15.Accettazione Condizioni

L'avvenuta esecuzione del contratto con il ritiro della merce da parte del cliente verra' considerata quale tacita accettazione delle presenti condizioni.

Il presente catalogo annulla e sostituisce i precedenti. Le informazioni in esso contenute possono subire variazioni senza alcun preavviso.

General condition for sale

This general conditions regulate all present and future sales contracts between the parties, subject to any exceptions specifically agreed upon in writing. Any general conditions of the purchaser will not aplly tu future contractual relations between the parties unless expressly accepted in writing by Mario Bongio srl.

1. Formation of the Contract

The purchaser placing the order fully accepts the application of these general terms to the Contract for sale. Seller reserves the right to accept or refuse it. Offers made by Agents, representatives or auxiliaries of the seller do not bind him until they are confirmed by the seller itself.

2. Prices

The price indicated in the price list are in euro and do not included V.A.T or any other tax whatsoever. Seller may modify the prices/ price list without prior notice.

3. Delivery of the goods

Unless agreed to the contrary, the supply of the products has intended ex-factory: transport and insurance are therefore at the charge of the purchaser, this also when it has been decided that the delivery or part of it will be taken care of , by the seller, in which case the latest will act as the purchaser's agent, it being understood that the transport will be carried out at the expense and risk of the purchaser. The risks relative to the supply pass to the purchaser, at the latest at the time in which the products leave the seller's plant.

4. Delivery time of the goods

The delivery times indicated on order confirmations are not exhaustive, can not be justification for delays in payments or claims for damages. Any liability of the seller has excluded for damage deriving from anticipated , delayed or non delivery, total or partial.

The purchaser has always held to take delivery of the products, even in the case of partial deliveries and even when the products have been consigned before the established delivery date or successively to that date. The seller shall not be deemed to be in breach of this agreement, or otherwise be liable to the purchaser, by reason of any delay in delivery, to the extent that the delay is due to any Force Majeure, and the time for performance of delivery shall be extended accordingly.

5. Guarantee

The seller guarantees the compliance of the products supplied; the term compliance of the products means the products correspond in quality, quantity and type to what has been agreed in the contract and that they are without defects that could render them unfit for the use to which they are intended to be put. The guarantee against defects has limited only to product defects due to defects in planning, materials or construction that can be attributed to the seller, and it does not apply in the case where the purchaser is unable to prove a correct preservation of the product and where he has modified them without the agreement of the seller. The seller is not liabale for defects in product compliance due to the normal wear of those parts which, by nature, are subject to rapid and continuous wear and tear. See the warranty book enclosed in our packaging for other specifications.

6. Claims

The purchaser has to control the compliance of the products and the absence of flaws. Claims relevant to non-conformities of the goods must be made, on pain of forfeiture, within and not later than eight days from the goods arrival at their place of destination.

Hiddenflaws, defect or non-compliances must be reported immediately after the discovery and in any event, on pain of forfeiture, not later than three months from the delivery date. Claims must be made by registered letter addressed to the seller and must describe in detail the flaws or disputed non-compliances. In case of a claim made under the terms above the goods must 'be kept fully available to the seller for controls that may deem' appropriate.

7. Remedies

In case of faulty products and following to a report by the purchaser, the seller may at his discretion:

a) supply ex-factory to the purchaser products of the same kind and quantity as those that proved not in compliance, on receiving returns for checking. Any replacement carried out promptly by the seller cannot be considered as implicit recognition of defects claimed: said recognition must always be explicit and following control by seller on goods challenged; should the seller, on controlling, find the goods in compliance, he will invoice for those sent in replacement ; or

b) issue to the purchaser a credit-note in the amount equal to the value of the detective products.

In both cases the purchaser shall return the faulty products to the seller.

8. Limit of the seller's liability

Except in the case of fraud or gross negligence on the seller's part, compensation of any damage to the purchaser will not, in any event, be greater than invoice price of the disputed products.

9. Returned goods

The purchaser needs a written authorization from the seller to return the goods.

The authorized returned goods will be free our warehouse in San Maurizio d'Opaglio. The credit note for the returned goods will be defined after the arrival and inspection of our quality / tecnical department. Damages to the products or to the packaging will be deducted from the credit note.

10. Payments

The payment and every other sum due to the seller, are understood as net at the registered office of the seller. Payments must be settled within the established date also in case of late delivery or loss of total / partial merchandise is not attributable to the seller. Any delay or irregularity in the payment gives the seller the right to suspend the supply or to cancel the countract in corse, even if they are not relevant to the payments in question as well as the right to compensation for eventual damages. The seller has also the right – starting from the payment deadline – to interests for delay as per art. 5 of Italian Legislative Decree no. 231 of 09/10/2002. The delays of payment likewise give the seller the right to exclusion from guarantee, for the whole period that the delay may persist. The customer has no right to withhold compensation payments even when they are in dispute.

11. Retention of Title

The delivered products remain the seller's property until the moment of the complete payment of the price.

12. Applicable Low and Competent Law-Court

All Contracts ruled by these general conditions are submitted to Italian Law. For any controversy relative to, or connected to the contractual products to which this general conditions apply, court of Novara has exclusive competence; the latest, however, will have the opportunity to act also in the purchaser's Law-Court.

13. Minimum value for the order

For order under amount of € 250,00 we will debit you an extra amount € 20,00 for administrative expenses and amount € 20,00 for transport costs. Minimum order value for free destinations delivery is € 600,00.

14. Paper or elettronic catalogues

Images of our catalogue are a representation of each item but they must not be considered as perfect reproductions. Our company keeps the right to make technical and aesthetical modifications without any previous communication, as well as the right to cancel from the production single items or complete series.

15. Acceptance of conditions

The execution of the contract with the take in charge of goods by customer will be regarded as implied acceptance of these conditions.

This catalogue replaces the previous editions. The details therein contained my change without prior notice.

bongio

authentic italian creativity since 1936

MARIO BONGIO srl
Via Aldo Moro, 2 C.P. 108
28017 S. Maurizio d'Opaglio (Novara) - ITALY

Tel. +39 0322 96 72 48
Fax +39 0322 95 00 12
info@bongio.it

made in italy

www.bongio.com

Follows us on
facebook twitter skype Instagram YouTube

TÜVRheinland CERTIFIED

Management System
ISO 9001:2008

www.tuv.com
ID 9105013867

I ♥ Water

l'acqua non è finita, ma non è infinita.

NKcommunication

Art Director and Photo: NK Communication

Copy: Bongio comunicazione

All rights of the producer and of the owner of the recorded work reserved

©Copyright bongio srl - edizione 1. 2017

Le illustrazioni dei nostri prodotti non costituiscono impegno di fedele esecuzione
Our products illustrations are not pledge of faithful execution

CERTIFICATO

L'Organismo di Certificazione TÜV Rheinland Italia S.r.l.

certifica, in accordo alle procedure TÜV Rheinland Group, che l'azienda

Mario Bongio S.r.l.
Via A. Moro, 2
I - 28017 San Maurizio D'Opaglio (NO)

bongio
bongio.it

ha istituito ed attua un sistema di gestione per la qualità
relativo al seguente campo di applicazione:

Progettazione e produzione di rubinetteria sanitaria. EA 18

Mediante un audit, rapporto N° 0460603, è stata conseguita
dimostrazione che il sistema di gestione per la qualità è conforme alla Norma

UNI EN ISO 9001:2008

Fare riferimento al Manuale della Qualità per
i dettagli sulle esclusioni rispetto ai requisiti della norma.

N° di registrazione del certificato: **39 00 0460603** .

Il presente certificato è valido dal 30/01/2014 al 28/12/2016.

La data di riferimento per le verifiche di sorveglianza annuali è (giorno/mese): 17/12

Milano, li 30/01/2014. Prima Certificazione: 31/03/2006

Elio Soletti

Il responsabile della Certificazione
TÜV Rheinland Italia S.r.l., Via E. Mattei, 3 - I - 20010 Pogliano Milanese (MI)

ACCREDIA
L'ENTE ITALIANO DI ACCREDITAMENTO

SGQ N° 083A

Membro degli Accordi di
Mutuo Riconoscimento EA, IAF e ILAC

Signatory of EA, IAF and ILAC
Mutual Recognition Agreements

TÜVRheinland CERTIFIED
Management System
ISO 9001:2008
www.tuv.com
ID 9105013867

www.tuvitalia.com

TÜVRheinland®